企　業　概　要

株式会社アステア ASTEER

＜事業内容＞
自動車用ボデー骨格板金部品、燃料系部品、衝突安全部品等の製造販売ならびにプレス金型及び溶接治具の設計・製造・販売

企業概要

企　業　名　：株式会社アステア
設立年月日　：2003年10月1日
所在地(本社)：〒719-1156　岡山県総社市真壁1597
TEL：0866-93-2323
FAX：0866-93-0415
URL：https://www.asteer.co.jp
(九州工場)：〒824-0022　福岡県行橋市大字稲童1173-1
TEL：0930-26-7700
FAX：0930-26-7701

資　本　金　：100百万円
年　　商　：328億円(2023年度)
従　業　員　：750人(2025年1月)
代　表　者　：代表取締役社長　神徳　浩久
主要取引先　：三菱自動車工業(株)、日産自動車(株)、ﾀﾞｲﾊﾂ工業(株)、ｽｽﾞｷ(株)、ﾏﾂﾀﾞ(株)他

自動車関連の実績　：■有(製品：右記に聞載　　)
□過去に実績有(製品：　　)
□無
交通アクセス：九州工場…日豊本線　新田原駅から3km

会社組織図

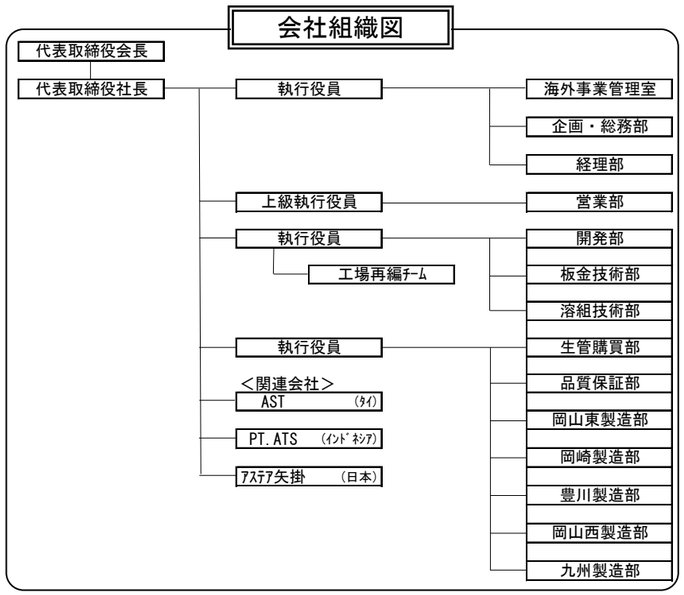

経営理念

・快適な社会を実現する自動車部品ﾒｰｶｰとして、全社員が一丸となり夢のある企業を目指します。
・進化と創造にﾁｬﾚﾝｼﾞし常に社会に貢献します。
・ｵｰﾌﾟﾝ、且つﾌｪｱｰに、全員で経営の質を高めます。

品質方針

・世界的な競争と再編が激化している業界で、技術開発型の「部品メーカー」として生き抜き、確固たる地位を築き上げる。
・品質不良「0」企業になることを永遠のテーマとし、品質マネジメントシステムの構築及び実施、ならびにその有効性を継続的に改善することにより、世界に通用する品質保証能力の飛躍的な向上を目指す。
・顧客要求事項ならびに適用される法令・規制要求事項へ適合させるために、顧客のニーズ・期待を的確に把握し、満足される製品及びサービスを一貫して提供する。
・外部・内部の課題ならびに利害関係者の要求事項を考慮したリスク及び機会を決定して取り組み、顧客満足の向上を目指す。
・この品質方針及び当方針を踏まえて設定した品質目標については全社に周知徹底し方針管理活動等を通じて品質目標の達成ならびに品質マネジメントシステムの継続的改善に繋げる。

保有設備一覧

機械名	メーカー	型式	スペック	最大ワークサイズ	台数
ﾄﾗﾝｽﾌｧｰﾌﾟﾚｽ		3000ton/1600ton/1500ton/800ton			各1
ﾛﾎﾞｯﾄﾀﾝﾃﾞﾑﾌﾟﾚｽ		1000ton～500ton			39
ﾀﾝﾃﾞﾑﾌﾟﾚｽ		500ton～200ton			10
順送ﾌﾟﾚｽ		800ton～200ton			9
油圧ﾌﾟﾚｽ		1600ton/600ton/400ton/300ton			各1
ﾀﾞｲｸｴﾝﾁ		800ton		1400L×300W×200H	1
冷間ﾛｰﾙ成型機		8段～30段			10
射出成型機		280ton～60ton			12
粉体塗装ﾗｲﾝ				600L×500W×1200H	1
ｶﾁｵﾝ電着塗装ﾗｲﾝ				1700L×700W×700H	1
ｼｰﾑ溶接機					1
ﾚｰｻﾞｰ加工機					8
ｽﾎﾟｯﾄ溶接機、ｱｰｸ溶接機等の各種溶組設備を多数所有					

自社の技術内容（主要製品等）

主要製品
ﾎﾞﾃﾞｰ骨格部品(ﾒﾝﾊﾞｰ/ﾋﾟﾗｰ関連他)
燃料系部品(ﾌｨﾗｰﾊﾟｲﾌﾟ/ｷｬｯﾌﾟ他)
ｲﾝﾊﾟﾈ部品(ｸﾛｽｶｰﾋﾞｰﾑ)
衝突安全部品(ﾊﾞﾝﾊﾟｰﾋﾞｰﾑ/ｲﾝﾊﾟｸﾄﾊﾞｰ)
ﾄﾞｱ関連部品

DOOR SASH

BUMPER REINF

FILLER PIPE

FUEL FILLER CAP

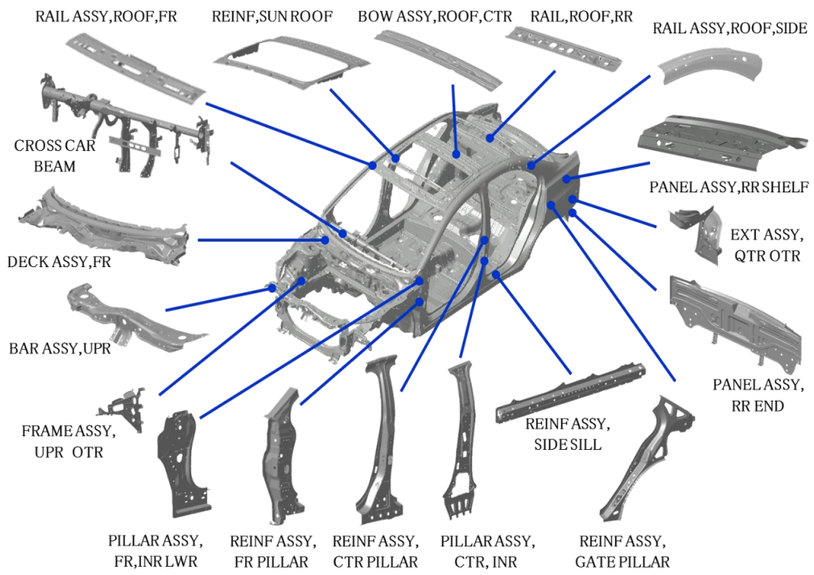

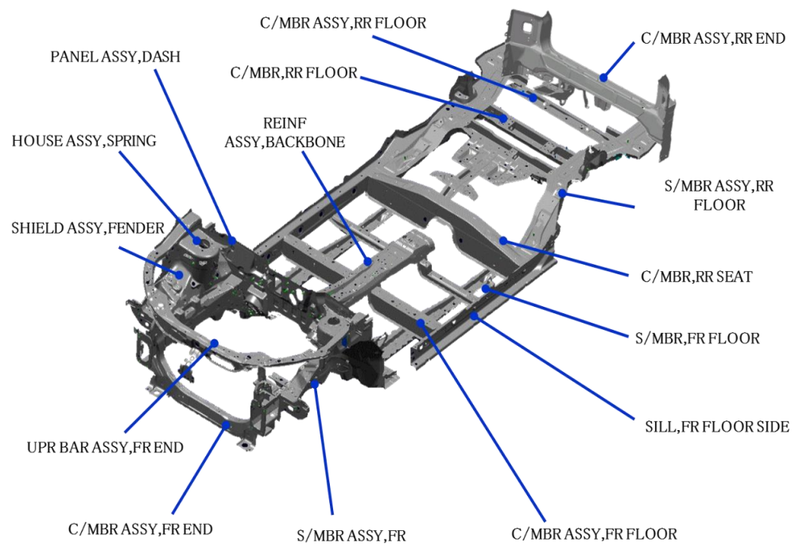

特徴・強み(ｾｰﾙｽﾎﾟｲﾝﾄ)	ボデー骨格部品、衝突安全部品、燃料系部品などの総合部品メーカーとして、また超高張力鋼板のプレス・溶組加工、ホットプレス加工、ロール成形や塗装を含めた一貫生産、更には樹脂成形など多岐に亘る加工技術を駆使して業界での優位性を確保。タイ、インドネシアなどの海外子会社をはじめ、各国の技術提携企業とのネットワークを活用したグローバル戦略を構築。